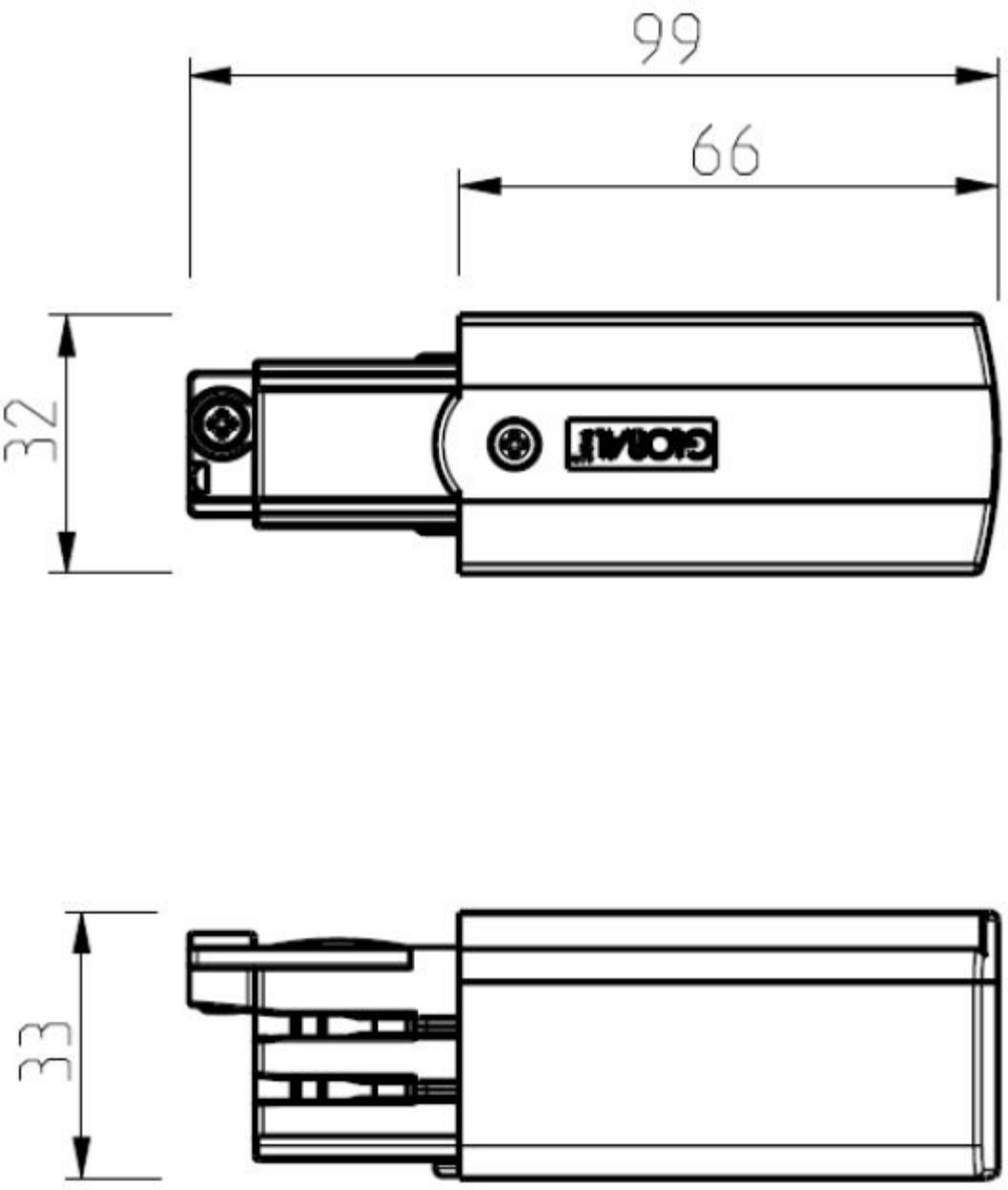
99
66
32
33