Skolpaket HCL sensor

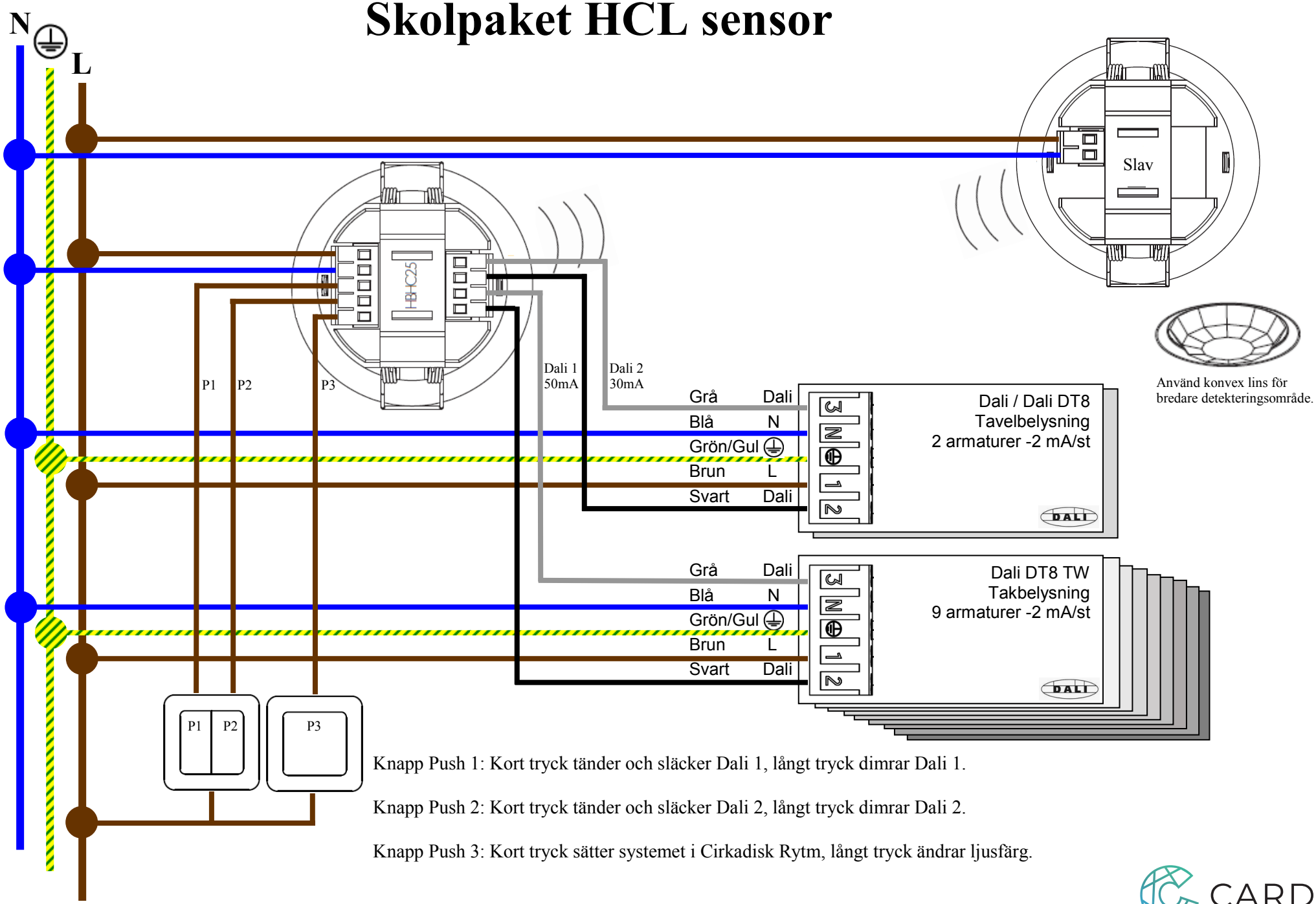

Knapp Push 1: Kort tryck tänder och släcker Dali 1, långt tryck dimrar Dali 1.

Knapp Push 2: Kort tryck tänder och släcker Dali 2, långt tryck dimrar Dali 2.

Knapp Push 3: Kort tryck sätter systemet i Cirkadisk Rytm, långt tryck ändrar ljusfärg.

CARDI
Belysning från Elektroskandia