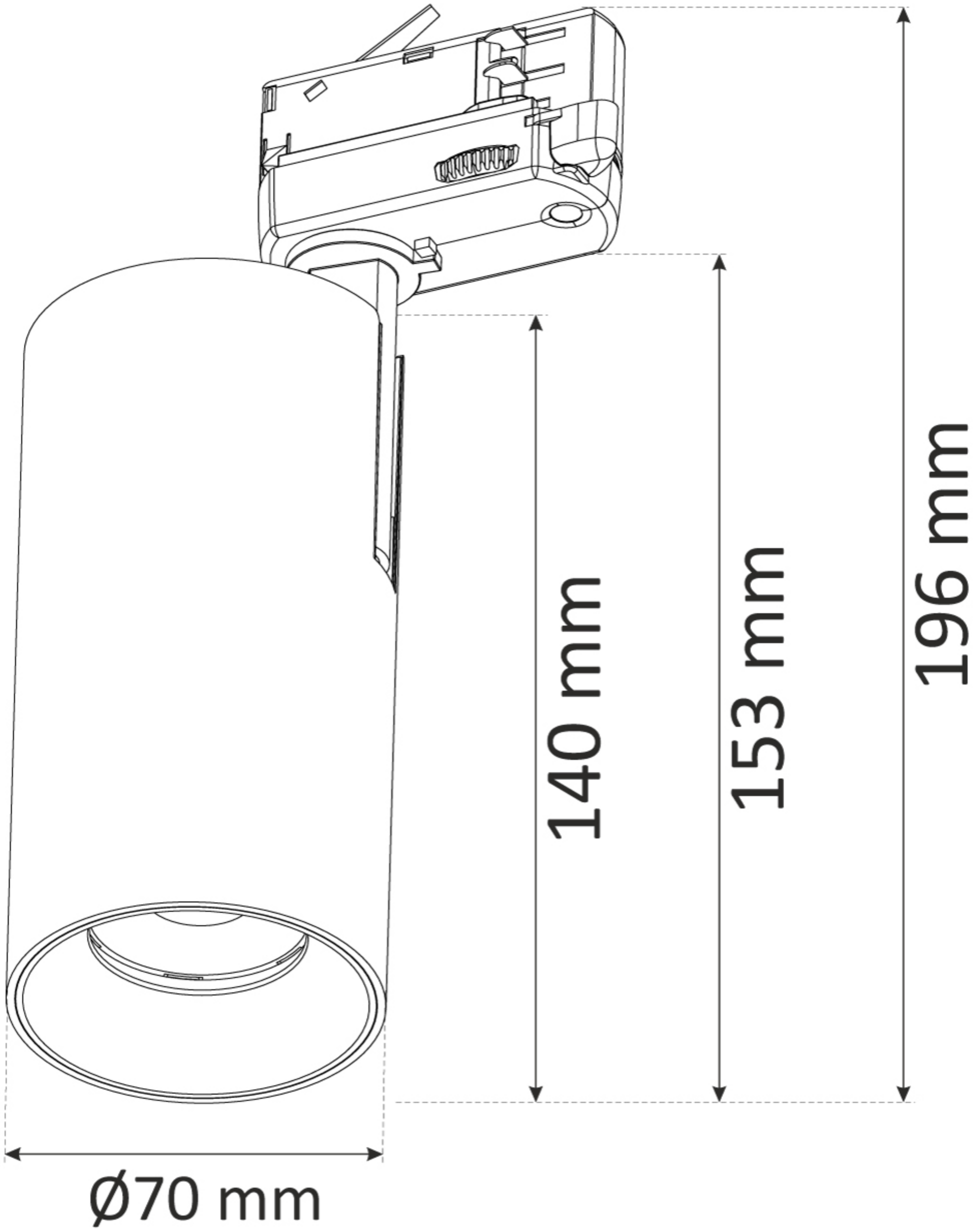
140 mm
153 mm
196 mm
Ø70 mm